Infinity XE 60

複数の機器に対応した窒素ガス発生装置

製品番号：裏面　　サービスキット：裏面

PEAK SCIENTIFIC

Your local **gas generation** *partner*

製品概要

Infinity XE 60は、高純度の窒素ガスを10～500 L/分生成し、科学機器グレードの窒素をラボ内の複数の装置に手間なく供給できる窒素ガス発生装置です。

費用対効果の高い手段であり、コンパクトで省スペースな、ガスボンベに代わる窒素ガス供給ソリューションです。当製品に搭載されているインテリジェント・メンブレン・マネジメント（IMM）は、設定された純度、インレット圧力、流量、窒素の必要性に応じて空気消費量を最適化します。幅のある窒素純度（95～99.5%）により、ELSD、NMR、FT/MS、サンプル・エバポレーター、LC-MSなど多くの分析作業に利用できます。また、ラボでの窒素ガス必要量が増えた場合でも、このコンパクトな装置で最高500 L/分まで供給量を増やすことが可能です。

当製品は、稼働するためにISO 8573-1：2010クラス1.4.1の最低品質基準を満たす外部の圧縮空気を必要とします。個々のニーズに応える総合ソリューションの一部として、必要に応じて、当社から外部コンプレッサーおよびプレ／ポストフィルタの提供も可能です。

利用方法

- LC-MS
- ELSD
- サンプル・エバポーター
- NMR
- FT/MS

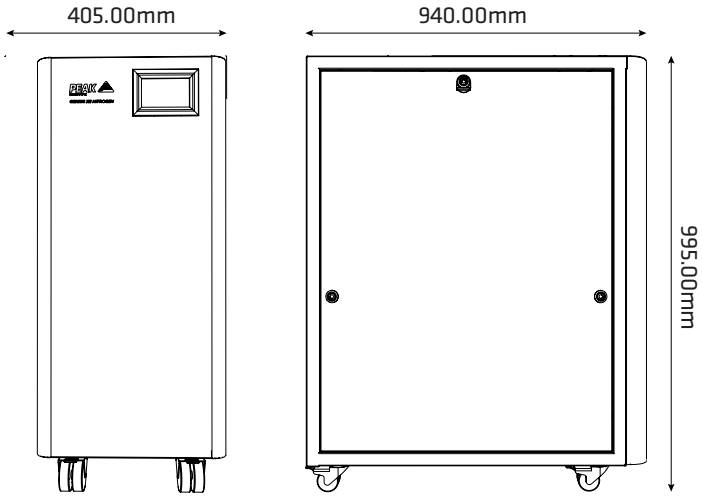

INFINITY XE 60Dimensions

主な特徴

- 流量範囲は10～500 L/分*
- 最高99.5%の窒素ガス純度
- 幅広い流量、圧力、純度に対応した、多用途に仕える製品
- 窒素容量の拡張が可能なため、ラボのニーズの増加に対応可能
- ドライエア用のセコンドアウトレットオプション
- インテリジェント・メンブレン・マネジメント（IMM）が、ガス消費量に応じて圧縮空気要件を最適化
- IMMはコンプレッサーの全体稼働時間、エネルギー消費量、カーボンフットプリントを削減します。
- 2年間の総合保証**

* インレット圧力、インレット／アウトレット流量、窒素純度の設定によります

**2 年間保証条件を満たしていることを条件とします

www.peakscientific.com/ warranty-statement/

Copyright 2025 Peak Scientific - Rev - Infinity XE 60 Data sheet Rev 7 RSID 4161 JP - 21/02/25

技術仕様	6010	6020	6030	6040
最小〜最大†流量(窒素、L／分)	最高 130 L/分	最高 260 L/分	最高 390 L/分	最高 500 L/分
最小〜最大の窒素純度	最高 99.5%			
窒素露点温度	最高 -50°C			
最小〜最大†流量(ドライエア、L／分)	最高 210 L/分	最高 210 L/分	最高 210 L/分	最高 210 L/分
露点温度	-20°C			
最大アウトレット圧力	135Psi (インレット圧力による)			
インレットの空気品質要件	ISO 8573-1:2010 (1:4:1)			
インレットの空気圧要件	60 - 145Psi (アウトレット圧力の要件による)			
入口空気圧流量††	262 L/min			
電圧	100 - 230 VAC +/- 10%			
周波数	50 / 60 Hz			
電流	0.5A @ 110V / 0.25A @ 230V			
入力接続	C20 プラグ			
電源コード(付属)	ローカル接続用C19 ソケット			
消費電力	0.1 kW			
動作温度	5°C - 30°C / 41°F - 86°F			
汚染度	2			
設置カテゴリ	II			
寸法 mm (インチ) 幅×奥行き×高さ	405 (15.9) x 940 (37) x 995 (39.2)			
重量 Kg (ポンド)	75Kg (165.4ポンド)	78.5Kg (173.1ポンド)	80Kg (176.4ポンド)	82.5Kg (181.9ポンド)
梱包重量 Kg (ポンド)	92.5Kg (204ポンド)	95Kg (209.5ポンド)	97.5Kg (215ポンド)	100Kg (220.5ポンド)

†インレット圧力、インレット／アウトレット圧力、インレットの空気品質によります. †† ドライエアオプションを使用するInfinityXEユーザーの場合、ドライエア出力をサポートするために、262L / minの追加の圧縮空気要件を考慮してください。

注文情報				
製品番号 (窒素のみ)	3303147	3303148	3303149	3303150
製品番号 (窒素と乾燥空気)	3303147-AD	3303148-AD	3303149-AD	3303150-AD
年間サービスキット	詳細はこちらから: **www.peakscientific.com/ordering**			
定額の予防メンテナンス				
総合／標準メンテナンスプラン				

[PEAK Protected]™

Peak Scientific のガス発生装置は、世界中の研究所における信頼性、利便性および性能のベンチマークとなっており、2 年間の保証* が付いています。ただし、この期間を経過した後でも、当社の包括的な発生装置保証契約 [Protected] によって引き続き製品は保護されます。

当社の世界クラスのアフターケアサポートパッケージは、お客様に合うようにスケジュールされた定期的な予防保守プログラムを提供すると同時に、世界中のテクニカルサポートへのインスタントアクセスと、万一の故障の際には優先的なオンサイトサービスを受けられるという安心感を提供します。

* 2 年目の保証は、13 か月目に当社公認のエンジニアが所定の年間メンテナンススケジュールに従ってサービスを行った発生装置に対して適用されます。
詳しい条件については、www.peakscientific.com/warranty-statement をお読みください。

ピークサイエンティフィックジャパン株式会社
Tel: 03-6864-0468
Email: japansupport@peakscientific.com

世界の事務所所在地については、
下記をご覧ください。
Web: www.peakscientific.com
Email: marketing@peakscientific.com

Peak Scientific の
品質管理システムは、
ISO:9001:2015 に
準拠しています。

FM 515973

製品認証

Copyright 2025 Peak Scientific - Rev - Infinity XE 60 Data sheet Rev 7 RSID 4161 JP - 21/02/25