Precision Hydrogen SL

Генератор водорода для газохроматографических детекторов

Артикул : видеть обратный Сервисный комплект : видеть обратный

PEAK SCIENTIFIC
*Your local **gas generation** partner*

Описание

Самый компактный из существующих генераторов водорода серии Precision Hydrogen SL для газовых хроматографов с пламенно-ионизационным детектором предназначен для обеспечения непрерывной подачи газообразного водорода лабораторного класса с чистотой 99,9995% для ионизационно-пламенных детекторов. Генератор Precision Hydrogen SL отличается безопасностью, простотой эксплуатации, легкостью технического обслуживания и занимает минимальную площадь в лаборатории.

Генератор Precision Hydrogen SL изготовлен без малейших компромиссов в отношении безопасности, имеет эстетичный внешний вид и удобный форм-фактор, а его производительность по водороду составляет до 200 куб.см/мин. Целый ряд технических особенностей генератора Precision SL обеспечивает максимально безопасное получение водорода за счет хранения минимального по сравнению с баллонами объема газа.

Этот генератор выпускается в корпусе черного или белого цвета, и на него распространяется стандартная 2-летняя гарантия.

Области применения

- Газовые хроматографы с ионизационно-пламенным детектором

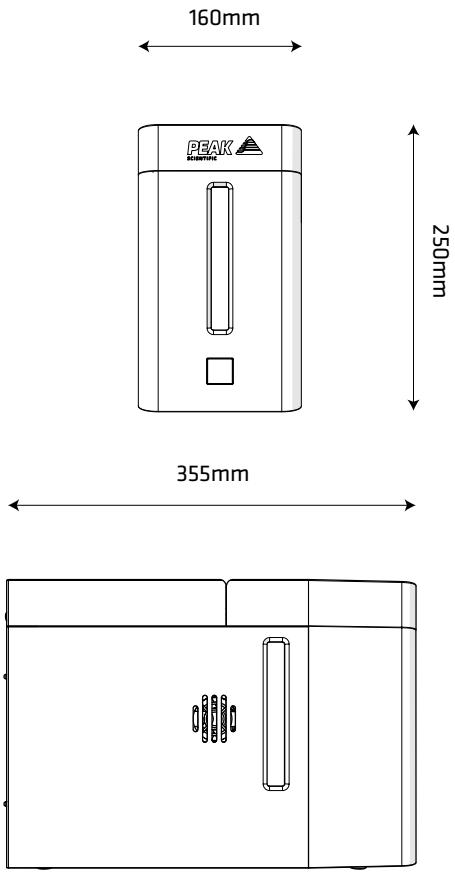

Основные особенности

- 2 модели – 100 куб.см. и 200 куб.см.
- Чистота – 99,9995% при давлении 100 psi
- Пуск и остановка одной кнопкой
- Легкое сервисное обслуживание, выполняющееся конечным пользователем
- Опции: автоматическая подача воды или подача воды под давлением
- Отказоустойчивая функция автоматической остановки
- Соответствуют требованиям CE, CSA
- 2-летняя комплексная гарантия
- Корпус черного или белого цвета

Copyright © Peak Scientific Instruments Ltd 2024 – Precision Hydrogen SL Rev6 RSID 3484 RU –02/12/2024

Технические характеристики	Precision Hydrogen SL 100cc	Precision Hydrogen SL 200cc
Макс. расход	100 куб.см/мин	200 куб.см/мин
Макс. давление	100 psi / 6,9 бар	
Чистота	99,9995%	
Выходные патрубки газа	1 x 1/8", компрессионный фитинг Swagelok	
Требования к чистоте воды	ASTM, Тип II (<1,0 uS / > 1M)	
Потребление воды	до 0,24 л/сутки	до 0,24 л/сутки
Рабочая температура	10°C - 35°C / 50°F - 95°F	
Требования к электропитанию	100 - 240 В ±10%/ 50/60 Гц / 6А макс.	
Потребляемая мощность	1,2 А при 240 В, 220 Вт	
Тепловыделение	983 БТЕ/час	
Размеры генератора (ВхШхГ)	250 x 160 x 355 мм / 9,9 x 6,3 x 14 дюймов	
Масса генератора	8 кг (17,7 фунтов)	

Информация для заказа		
Ручная заливка Артикул B/W	3302946 / 3302943	3302952 / 3302949
Автоматическая подача воды Артикул B/W	3302947 / 3302944	3302953 / 3302950
Подача воды под давлением Артикул B/W	3302948 / 3302945	3302954 / 3302951
Капсула осушителя	3302581	
Картридж деионизатора	3302583	
Ежегодное сервисное обслуживание	www.peakscientific.com/ordering	

[PEAK Protected]™

Газогенераторы компании Peak Scientific представляют собой эталон надежности, удобства и производительности, используются в лабораториях по всему миру и имеют 2-летнюю гарантию. По истечении этого периода вы, тем не менее, можете обеспечить дальнейшую защиту своих инвестиций, заключив соглашение о сервисной поддержке генератора.

Наши пакеты послепродажной поддержки и обслуживания международного уровня включают в себя плановое профилактическое техническое обслуживание и гарантированно обеспечивают вас мгновенным доступом к международной технической поддержке, а в случае непредвиденной поломки – приоритетным реагированием с выездом на место эксплуатации.

* 2-й год гарантии при условии обслуживания генератора в конце 1-го года утвержденным Пиковым агентом в соответствии с фиксированным годовым графиком технического обслуживания. Чтобы ознакомиться с полными условиями, посетите сайт www.peakscientific.com/warranty-statement

Peak Scientific Соединенное Королевство
Tel: +44 (0)141 812 8100
Fax: +44 (0)141 812 8200

Peak Scientific Северная Америка
Tel: +1 866 647 1649
Fax: +1 978 608 9503

Для получения полного списка наших офисов по всему миру, пожалуйста, посетите:

интернет сайт: www.peakscientific.ru
Эл. адрес: marketing@peakscientific.com

Сертификация продукции - Система менеджмента качества Peak Scientific соответствует ISO: 9001: 2008

FM 515973

THE QUEEN'S AWARDS FOR ENTERPRISE: INTERNATIONAL TRADE 2016

THE QUEEN'S AWARDS FOR ENTERPRISE: INNOVATION 2016

Сертификация продукции

Copyright © Peak Scientific Instruments Ltd 2024 – Precision Hydrogen SL Rev6 RSID 3484 RU –02/12/2024